PASSION FOR FIRE
WOOD/LEHNA 2012
M
design

The ECO GREEN PLUS is a guarantee Label that the appliance complies with the highest standards on the market. For those who know just how strict these rules, regulations and standards are, there is no higher standard than the ECO GREEN PLUS Label. It is very easy to recognise and it stands for numerous guarantees.

ECOLOGICAL GUARANTEE

Guarantees highly ecological combustion

Less CO_2 emissions

ECONOMICAL GUARANTEE

Guarantees very high efficiency, higher than 75%

QUALITY GUARANTEED

Since we only use material of the highest quality, you can be sure of years and years of satisfaction with your fireplace.

M-Design Superior Quality = A Guarantee of 8years**

EASIER USAGE

Guarantees a quick and easy startup of your fireplace and thanks to the optimal combustion, it is very low in maintenance.

A norma ECO GREEN PLUS é a prova de que o equipamento portador responde a critérios severos de controlo. Tendo em conta a quantidade destes critérios, torna-se difícil de fazer melhor que esta norma ECO GREEN PLUS. Basta identificar o produto com este símbolo de fácil identificação, logo, dispõe de inúmeras garantias.

GARANTIA ECOL ÓGICA

Garantia de uma combustão limpa. Emissão mínima de Co_2

GARANTIA DE ECONOMIA

Graças ao rendimento óptimo consome menos para o mesmo nível de conforto. Rendimento>75%

GARANTIA DE QUALIDAD E

Garantia para vários anos de prazer por utilizar matérias-primas de excelente qualidade.

Qualidade superior, 8 anos de garantia**

FACILIDAD E DE UTILI ZAÇAO

Garantia de um arranque mais fácil da chama e graças a uma combustão óptima terá o mínimo de manutenção.

PASSION FOR FIRE

horizontal lift-doors stoves
recuperador de calor com porta de subir horizonta

Luna Gold +

06 HS/SV *NEW*
HS/SV *NOVO*

10 horizontal
horizontal

20 vertical
vertikal

28 double sided
dupla face

36 corner
canto

40 design cover
cover design

insert recuperador cassete

Venus Green +

46 horizontal
horizontal

48 square
quadrado

50 double sided
dupla face

Interra

54 vertical
vertikal

stoves salamandras

Venus HT

58 horizontal
horizontal

60 double sided
dupla face

Zino
Trento Rondo
Trento Quatro
Bolzano

62 freestanding
freistehend

passion for fire

Mr Bart Goovaerts

At m-design fire has always been the basic principle for every design. We have chosen plain and straight lines to highlight the dancing flames. Allow yourself to be seduced by the warmth and strength of the fire, which is controlled by state-of-the-art technology to guarantee you comfort. Feel free to ask for advice. We feel at home in every type of interior. Ready for the initiation?

Na M-Design, a chama constitiu o ponto de partida da cada projecto. Para valorizar os efeitos da chama, escolhemos linhas sóbrease puras. Deixe-se seduzir pelo calor e potência da chama aliado á tecnologia de ponta afim de garantir o seu conforto. Não hesite em pedir conselho independentemente do estilo de decoração. Prontos para um baptismo da chama.

M design

PASSION FOR FIRE

lift-doors stoves

recuperador de calor com porta de subir

Open or Closed? Experience the sensation of a real fire. You will find yourself so close to the flames that you can touch them. The window has no extra metal frame, so you will always enjoy a full view of the fire, whether the window is open or closed. The glass remains perfectly clean for a very long time and is very easy to clean. In addition, a unique air scavenging system and flue damper give a high yield.

Da chama. Aberto ou fechado? Descubra a sensacao de uma lareira aberta. Estar tao proximo das chamas, que apetece contemplar! Abertura da porta sem qualquer aro metalico permite-lhe sempre uma visao optima da chama, estando aberto ou fechado. Design único e imcomparavel nestes equipamentos da M-design! O vidro mantem-se limpo durante a sua utilização, no entanto quando necessario a limpeza deste e muito simples e pratica. Com um sistema unico de vários deflectores os mesmos permitem um rendimento bastante elevado.

Luna Gold +

sided stove / vidro simples page

Luna 700 HS Gold + 6-7
Luna 550 VS Gold + 8-9
Luna 700 H Gold + 10-11
Luna 850 H Gold + 12-13
Luna 1000 H Gold + 14-15
Luna 1150 H Gold + 16-17
Luna 1300 H Gold + 18-19

Luna 550 V Gold + 20-21
Luna 850 V Gold + 22-23
Luna 1000 V Gold + 24-25
Luna 1150 V Gold + 26-27

double sided stove / dupla face

Luna 850 DH Gold + 28-29
Luna 1150 DH Gold + 30-31

Luna 850 DV Gold + 32-33
Luna 1000 DV Gold + 34-35

corner stove / vidros laterais

Luna 800 DC Gold + 36-37
Luna 900 CL Gold + 38-39
Luna 900 CR Gold + 38-39

Luna 700 HS Gold +

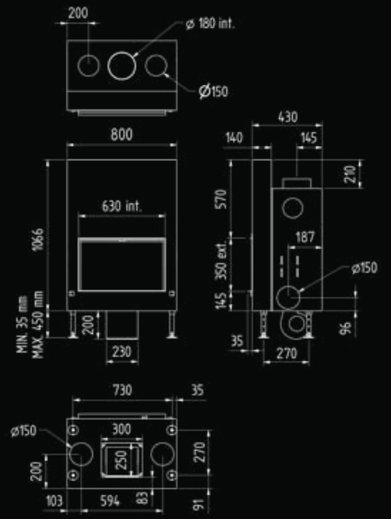

capacity / potência	5-9 KW
efficiency / eficiençia	82 %
weight / peso	160 kg
finished size / medidas visíveis	350 x 630 mm
smoke conduit / saida de fumos	Ø 180 mm
bushels / Lenha see/ver pág. 70	150/150

Luna 550 VS Gold +

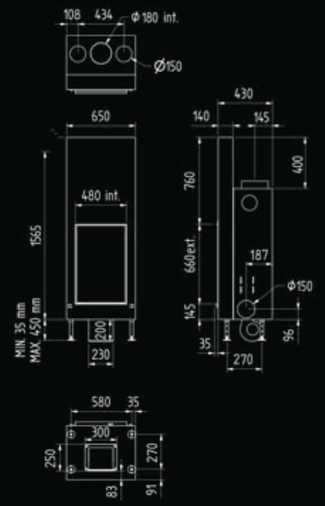

capacity / potência	6-10 KW
efficiency / eficiençia	79 %
weight / peso	165 kg
finished size / medidas visíveis	660 x 480 mm
smoke conduit / saida de fumos	Ø 180 mm
bushels / Lenha see/ver pág. 70	150/150

Luna 700 H Gold +

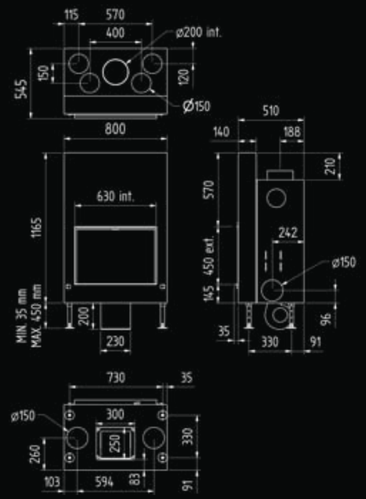

capacity / potência	7-12 KW
efficiency / eficiençia	83,8 %
weight / peso	185 kg
finished size / medidas visíveis	450 x 630 mm
smoke conduit / saida de fumos	Ø 200 mm
bushels / Lenha see/ver pág. 70	180/180

Luna 850 H Gold +

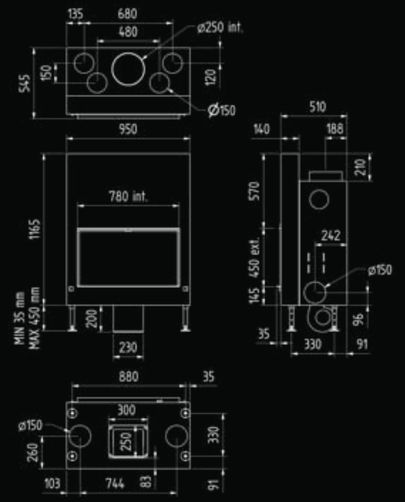

capacity / potência	8-13 KW
efficiency / eficiençia	83,2 %
weight / peso	215 kg
finished size / medidas visíveis	450 x 780 mm
smoke conduit / saida de fumos	Ø 250 mm
bushels / Lenha see/ver pág. 70	200/200

Luna 1000 H Gold +

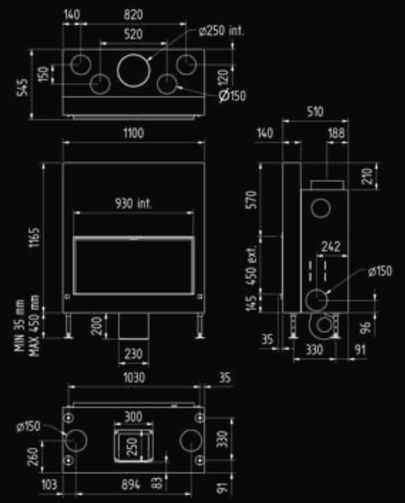

capacity / potência	9-14 KW
efficiency / eficiençia	82,7 %
weight / peso	240 kg
finished size / medidas visíveis	450 x 930 mm
smoke conduit / saida de fumos	Ø 250 mm
bushels / Lenha see/ver pág. 70	200/200

Luna 1150 H Gold +

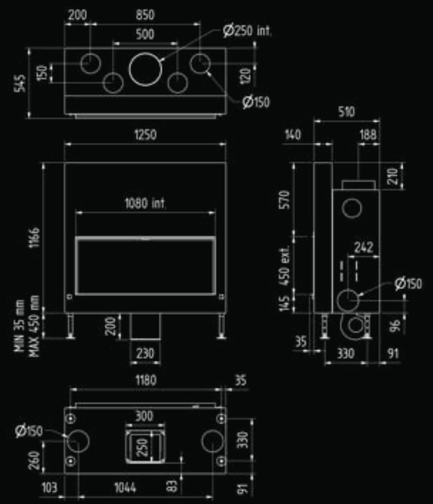

capacity / potência	10-15 KW
efficiency / eficiençia	82,3 %
weight / peso	270 kg
finished size / medidas visíveis	450 x 1080 mm
smoke conduit / saida de fumos	Ø 250 mm
bushels / Lenha see/ver pág. 70	200/200

Luna 1300 H Gold +

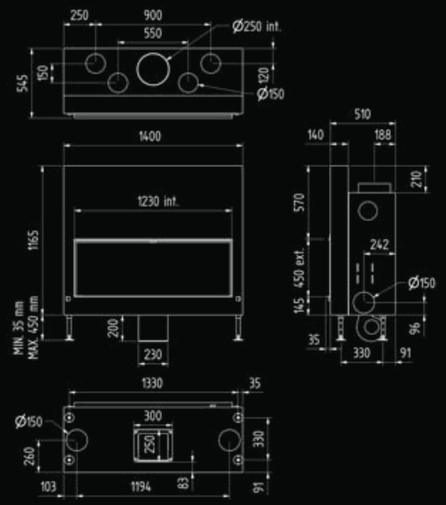

capacity / potência	10-16 KW
efficiency / eficiençia	80,4 %
weight / peso	295 kg
finished size / medidas visíveis	450 x 1230 mm
smoke conduit / saida de fumos	Ø 250 mm
bushels / Lenha see/ver pág. 70	200/200

Luna 550 V Gold +

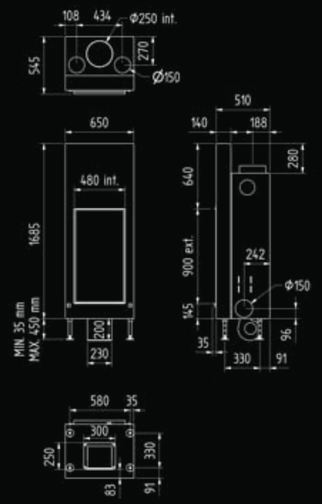

capacity / potência	8-12 KW
efficiency / eficiençia	77,8 %
weight / peso	220 kg
finished size / medidas visíveis	480 x 900 mm
smoke conduit / saida de fumos	Ø 250 mm
bushels / Lenha see/ver pág. 70	200/200

Luna 850 V Gold +

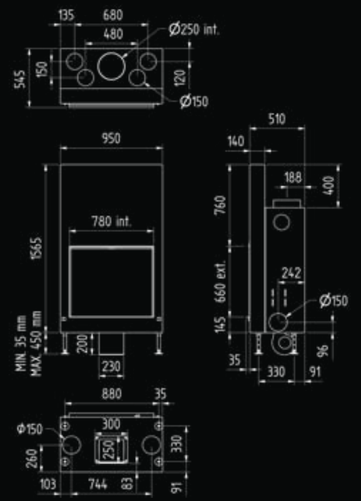

capacity / potência	9-14 KW
efficiency / eficiência	78,6 %
weight / peso	250 kg
finished size / medidas visíveis	660 x 780 mm
smoke conduit / saida de fumos	Ø 250 mm
bushels / Lenha see/ver pág. 70	200/200

Luna 1000 V Gold +

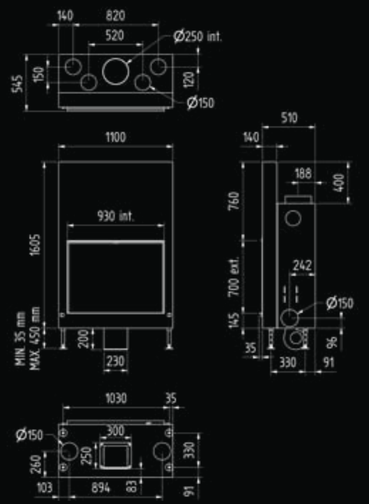

capacity / potência	10-15 KW
efficiency / eficiençia	78,6 %
weight / peso	285 kg
finished size / medidas visíveis	700 x 930 mm
smoke conduit / saida de fumos	Ø 250 mm
bushels / Lenha see/ver pág. 70	200/200

Luna 1150 V Gold +

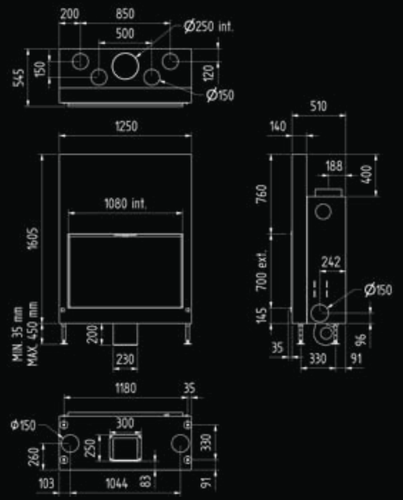

capacity / potência	11-16 KW
efficiency / eficiençia	78,6 %
weight / peso	300 kg
finished size / medidas visíveis	700 x 1080 mm
smoke conduit / saida de fumos	Ø 250 mm
bushels / Lenha see/ver pág. 70	200/200

Luna 850 DH Gold +

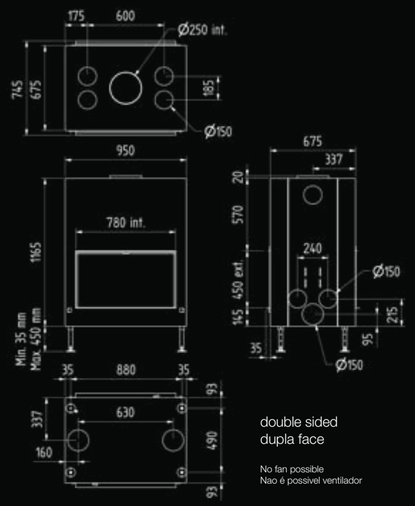

double sided
dupla face

No fan possible
Nao é possivel ventilador

capacity / potência	8-14 KW
efficiency / eficiençia	75,8 %
weight / peso	290 kg
finished size / medidas visíveis	450 x 780 mm
smoke conduit / saida de fumos	Ø 250 mm
bushels / Lenha see/ver pág. 70	200/200

Luna 1150 DH Gold +

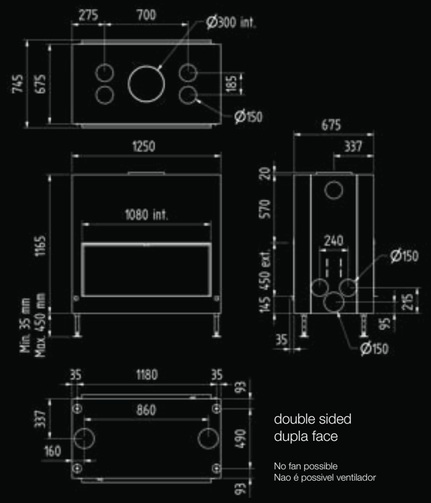

double sided
dupla face

No fan possible
Nao é possivel ventilador

capacity / potência	9-16 KW
efficiency / eficiençia	74,1 %
weight / peso	330 kg
finished size / medidas visíveis	450 x 1080 mm
smoke conduit / saida de fumos	Ø 300 mm
bushels / Lenha see/ver pág. 70	250/250

Luna 850 DV Gold +

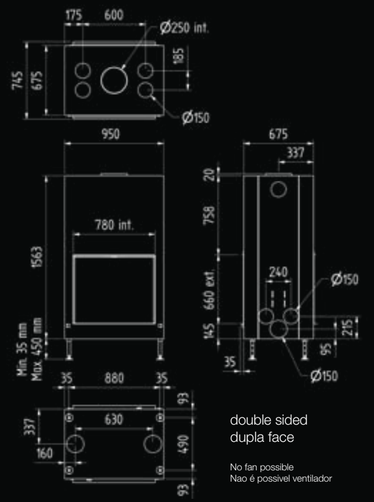

capacity / potência	9-15 KW
efficiency / eficiençia	75,0 %
weight / peso	300 kg
finished size / medidas visíveis	660 x 780 mm
smoke conduit / saida de fumos	Ø 250 mm
bushels / Lenha see/ver pág. 70	200/200

Luna 1000 DV Gold +

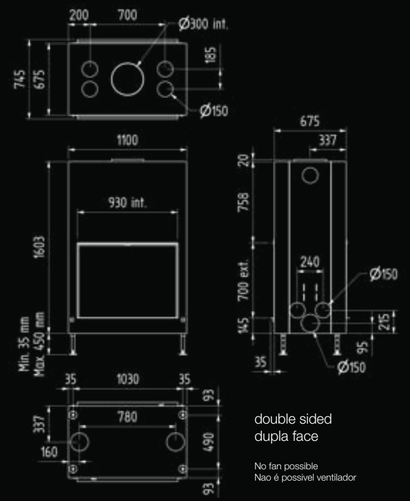

double sided
dupla face

No fan possible
Nao é possivel ventilador

capacity / potência	10-16 KW
efficiency / eficiençia	74,1 %
weight / peso	330 kg
finished size / medidas visíveis	700 x 930 mm
smoke conduit / saida de fumos	Ø 300 mm
bushels / Lenha see/ver pág. 70	250/250

Luna 800 DC Gold +

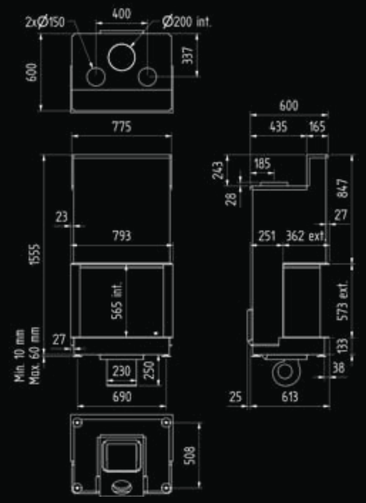

capacity / potência	7-12 KW
efficiency / eficiência	76 %
weight / peso	240 kg
finished size / medidas visíveis	573 x 793 mm
smoke conduit / saida de fumos	Ø 200 mm
bushels / Lenha see/ver pág. 70	200/200

Luna 900 CL/CR Gold +

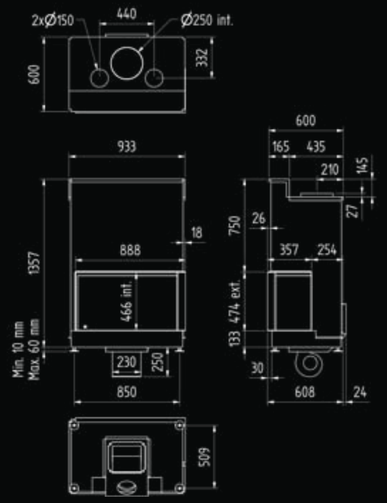

capacity / potência	9-15 KW
efficiency / eficiência	79 %
weight / peso	300 kg
finished size / medidas visíveis	474 x 888 x 357 mm
smoke conduit / saida de fumos	Ø 250 mm
bushels / Lenha see/ver pág. 70	200/200

design cover
with metal wood storage container (various colour options)

cover design
com interior em metal

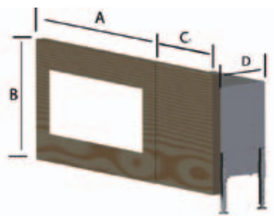

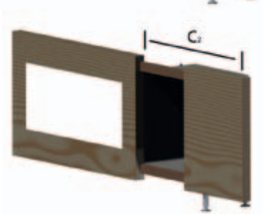

Model	A	B	C_1	C_2	D
Luna 1150 H+	1392	860	655	1205	446
Luna 1000 H+	1242	860	655	1205	446
Luna 850 V+	1092	1070	555	1005	446
Luna 1000 V+	1242	1110	555	1005	446

powder coating / revestimento metalico

white
branco

alu
inox

grey
cinza

black
preto

wood structure / estrutura em madeira

zebrano grey
zebrano cinzento

zebrano natural
zebrano natural

grey
wange
preto

hearts on fire

Would you like to enjoy a warmer atmosphere during the cold days? The wood burning fireplaces of M-Design guarantee you a warm welcome. Let yourself be attracted by our unique designs. You will instantly feel the burning heat in your living room. The crackling of the fire seems so inviting… Are you enjoying the delights of a wood fire? Can you resist the temptation any longer?

Você gostaria de desfrutar de uma atmosfera mais quente durante os dias frios? A combustão de lenha dos recuperadores de M-Design são a garantia um ambiente quente e aconchegante . Deixe-se atrair pelos nossos equipamentos originais. Você vai sentir imediatamente o calor ardente na sua sala de estar. O crepitar do fogo parece mesmo tão convidativo ... Você está desfrutando as delícias de uma lareira a lenha? você pode resistir à tentação por mais tempo?

M design

PASSION FOR FIRE

insert
recuperador cassete

The real heat is inside. Do you have somewhere a place or a corner available in your interior? The Venus-built-in fireplaces from M-design allow the primary air to connect it directly to the appliance. They work even without a fan when the two top ducts are connected for the convection air.

O calor real está dentro. Você tem algum lugar um ou um sitio disponível na sua habitação? A Vênus-built-in lareiras de M-design permitir que o ar primário seja conectado diretamente o aparelho. Eles trabalham mesmo sem um ventilador quando as duas condutas de topo estão ligadas para o o ar de convecção.

Venus Green +

sided / vidro simples

		page
Venus 700 Green +	■	46
Venus 850 Green +	■	46
Venus 1000 Green +	■	46

square models / modelos quadrados

Venus 630 Green +	■	48
Venus 730 Green +	■	48

double sided / dupla face

Venus 850 D Green +	□□	50

Interra

sided / vidro simples

		page
Interra 60	■	54
Interra 68	■	54
Interra 74	■	55
Interra 78	■	55

Venus 700 Green +

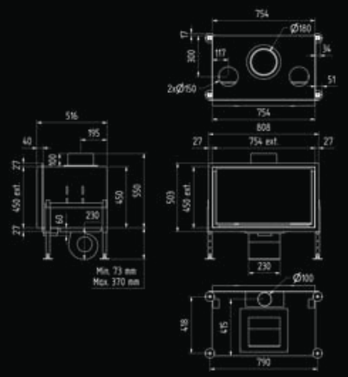

capacity / potência	8-10 KW
efficiency / eficiência	78 %
weight / peso	120 kg
finished size / medidas visíveis	754 x 450 mm
smoke conduit / saida de fumos	Ø 180 mm

Venus 850 Green +

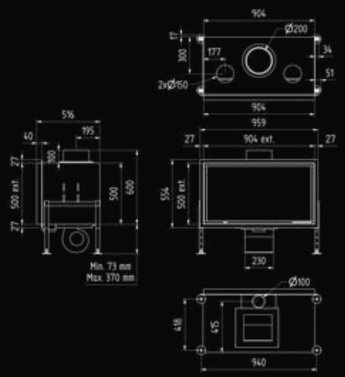

capacity / potência	9-11 KW
efficiency / eficiência	79 %
weight / peso	142 kg
finished size / medidas visíveis	904 x 500 mm
smoke conduit / saida de fumos	Ø 200 mm

Venus 1000 Green +

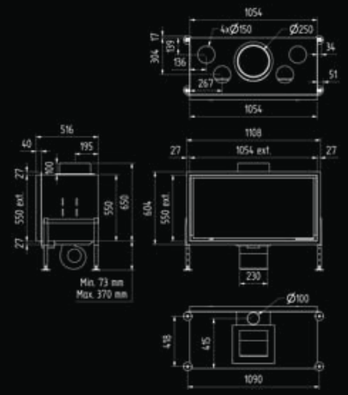

capacity / potência	10-12 KW
efficiency / eficiência	77 %
weight / peso	175 kg
finished size / medidas visíveis	1054 x 550 mm
smoke conduit / saida de fumos	Ø 250 mm

Venus 630 Green +

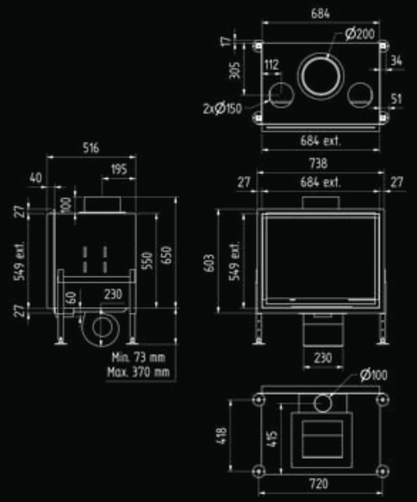

capacity / potência	8-10 KW
efficiency / eficiençia	79 %
weight / peso	130 kg
finished size / medidas visíveis	684 x 549 mm
smoke conduit / saida de fumos	Ø 200 mm

Venus 730 Green +

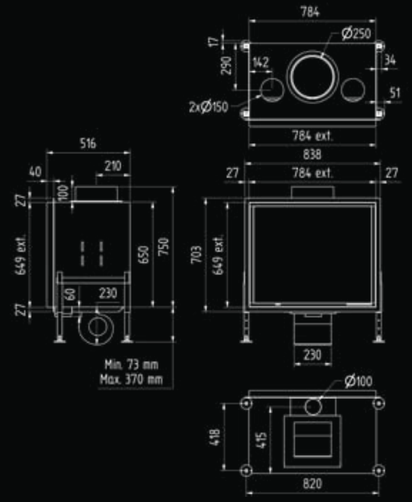

capacity / potência	9-11 KW
efficiency / eficiençia	77,5 %
weight / peso	140 kg
finished size / medidas visíveis	784 x 649 mm
smoke conduit / saida de fumos	Ø 250 mm

Venus 850 D Green +

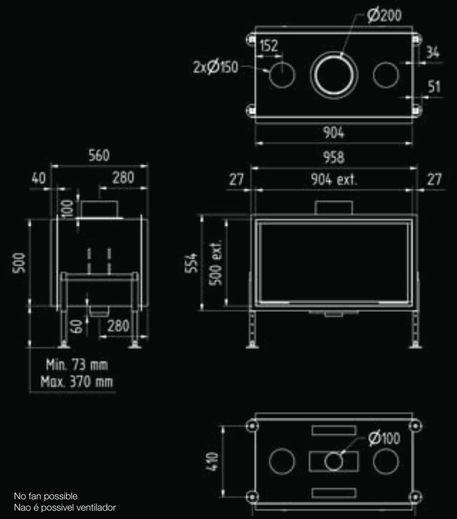

No fan possible
Nao é possivel ventilador

capacity / potência	9-11 KW
efficiency / eficiença	77 %
weight / peso	160 kg
finished size / medidas visíveis	904 x 500 mm
smoke conduit / saida de fumos	Ø 200 mm

Do you have a technical question or want more information?
Visit our website at www.m-design.be

Se tem uma questão técnica ou quer mais informações?
Visite nosso website em www.m-design.be

PASSION FOR FIRE

interra

Interra, the M-design inserts are the ideal choice for renovating old fireplaces and raising the efficiency. The insert has an integrated fan to distribute the heat quickly to the required temperature desired in your living. Result: the perfect combination of design and modern combustion technology. If you cannot install the Luna or the Venus appliances due the lack of space, or you are not able to connect an external air for combustion and can't provide the convection air, then the Interra is the best alternative and choice!

Interra, as cassetes M-design são a escolha ideal para a renovação de lareiras antigas e aumentar a eficiência. O insert tem uma ventoinha integrada para distribuir o calor rapidamente para a temperatura desejada. Resultado: a combinação perfeita entre design e tecnologia de combustão moderna. Se você não pode instalar o Luna ou os aparelhos de Vênus, devido à falta de espaço, ou você não é capaz de se conectar um ar externo para a combustão, o Interra é a melhor alternativa e escolha!.

Interra 60

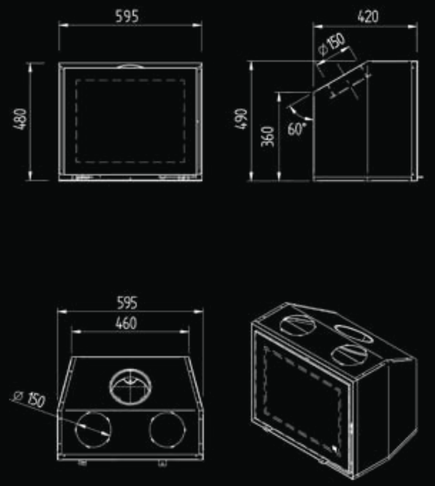

Built-in Fan (optional) / ventilador opçional
Support legs in option / Pernas de apoio opcionais.

capacity / potência	7-9 KW
efficiency / eficiençia	78,5 %
weight / peso	75 kg
finished size / medidas visíveis	595 x 490 x 420 mm
smoke conduit / saida de fumos	Ø 150 mm

Interra 68

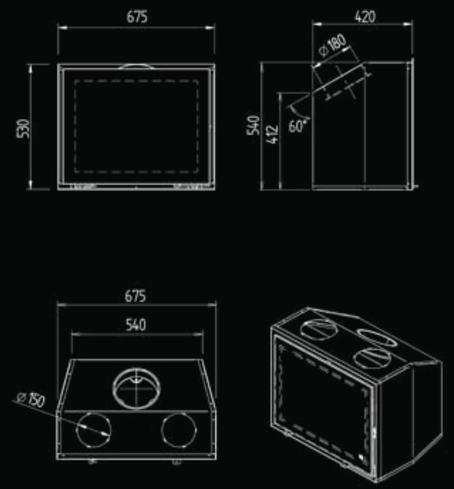

Built-in Fan (optional) / ventilador opçional
Support legs in option / Pernas de apoio opcionais.

capacity / potência	7-10 KW
efficiency / eficiençia	79 %
weight / peso	87 kg
finished size / medidas visíveis	675 x 540 x 420 mm
smoke conduit / saida de fumos	Ø 180 mm

Interra 74

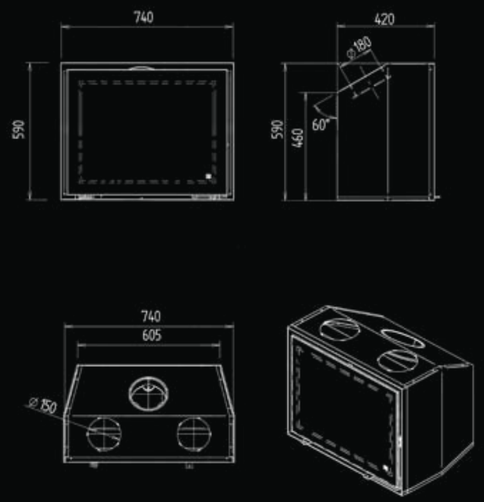

Built-in Fan (optional) / ventilador opçional
Support legs in option / Pernas de apoio opcionais.

capacity / potência	8,5-11 KW
efficiency / eficiençia	77,4 %
weight / peso	102 kg
finished size / medidas visíveis	740 x 590 x 420 mm
smoke conduit / saida de fumos	Ø 180 mm

Interra 78

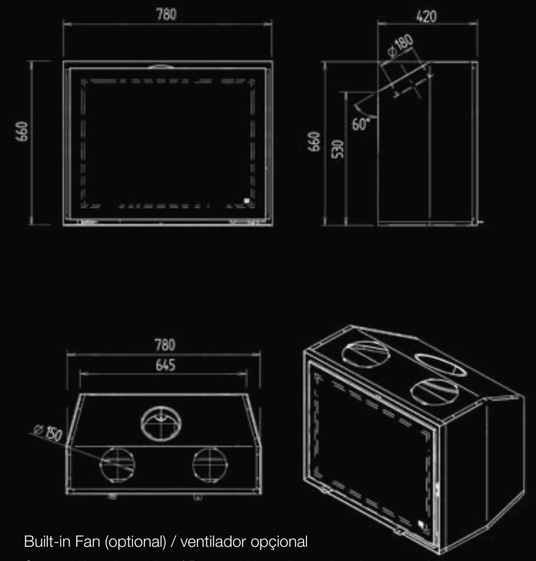

Built-in Fan (optional) / ventilador opçional
Support legs in option / Pernas de apoio opcionais.

capacity / potência	8-12 KW
efficiency / eficiençia	76 %
weight / peso	114 kg
finished size / medidas visíveis	780 x 660 x 420 mm
smoke conduit / saida de fumos	Ø 180 mm

stoves
salamandras

Who can find that stoves are no longer of this time, is thoroughly wrong. One look at the Venus HT and it says everything. Or what about the Zino, Bolzano and Trento? Each model has its own character but thanks to their timeless design they come into their own in any interior. The charm of yesterday with today's technology.

Quem pensa que as salamandras já não são deste tempo, é completamente errado. Um olhar para o HT Vênus e ela diz tudo. Ou o que dizer do, Zino Bolzano e Trento? Cada modelo tem seu próprio caráter, mas graças ao seu design intemporal adapta.se em qualquer interior. O charme do passado com a tecnologia de hoje.

Venus HT

sided / vidro simples page

Venus 700 HT ■ 58-59
Venus 850 HT ■ 58-59
Venus 1000 HT ■ 58-59

double sided / dupla face

Venus 850 DHT □□ 60

Zino, Bolzano, Trento

Zino 700 Gold + 62-63
Zino 900 Gold + 62-63
Zino 1100 Gold + 62-63

Bolzano 64-65

Trento Quatro 64-65
Trento Rondo 64-65

Venus 700 HT

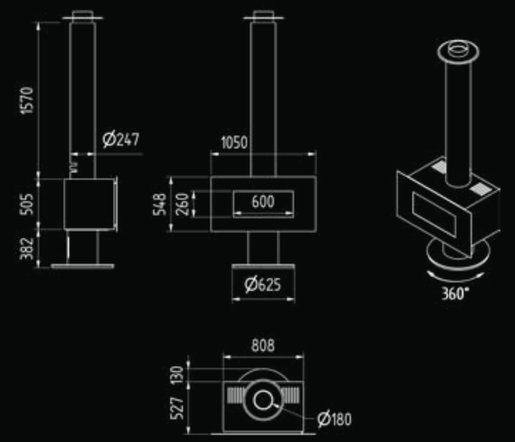

capacity / potência	8-10 KW
efficiency / eficiençia	79 %
weight / peso	270 kg
smoke conduit / saida de fumos	Ø 180 mm

Venus 850 HT

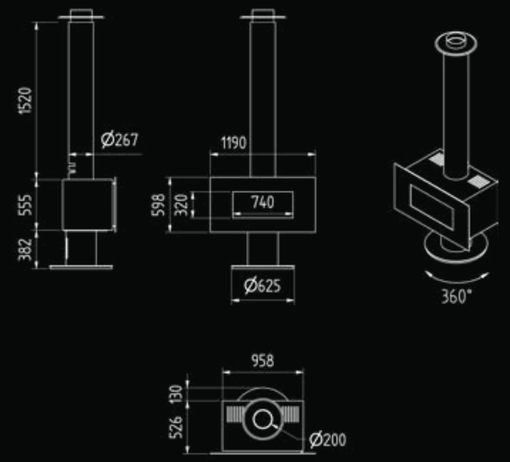

capacity / potência	9-11 KW
efficiency / eficiençia	79 %
weight / peso	320 kg
smoke conduit / saida de fumos	Ø 200 mm

Venus 1000 HT

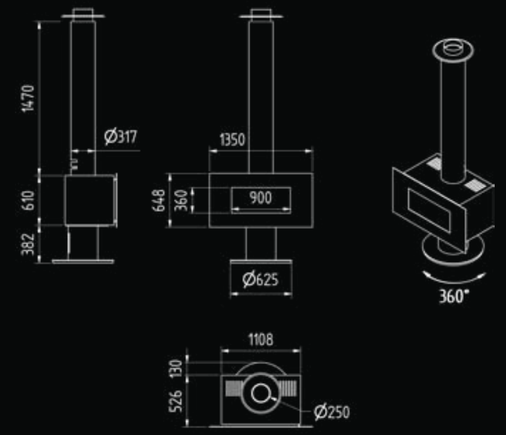

capacity / potência	10-12 KW
efficiency / eficiençia	79 %
weight / peso	390 kg
smoke conduit / saida de fumos	Ø 250 mm

Venus 850 D HT

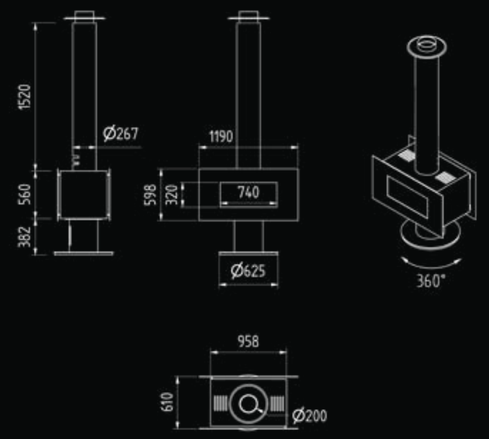

capacity / potência	9-11 KW
efficiency / eficiençia	77 %
weight / peso	320 kg
smoke conduit / saida de fumos	Ø 200 mm

Zino 700 Gold+

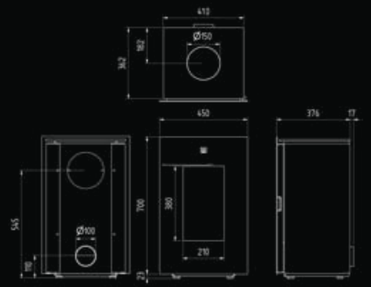

Option metal door / Porta de metal opção
Optional glass door black / Opcional porta de vidro preto

capacity / potência	3,5 KW
efficiency / eficiência	79,5 %
weight / peso	100 kg
smoke conduit / saida de fumos	Ø 150 mm

Zino 900 Gold+

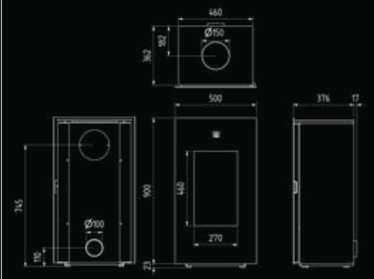

Option metal door / Porta de metal opção
Optional glass door black / Opcional porta de vidro preto

capacity / potência	5 KW
efficiency / eficiência	79 %
weight / peso	110 kg
smoke conduit / saida de fumos	Ø 150 mm

Zino 1100 Gold+

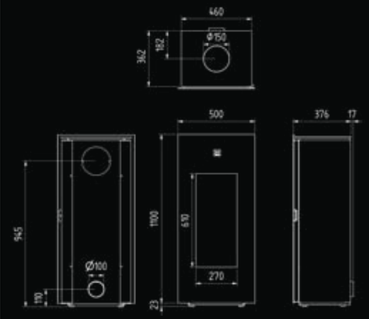

Option metal door / Porta de metal opção
Optional glass door black / Opcional porta de vidro preto

capacity / potência	7 KW
efficiency / eficiência	78 %
weight / peso	120 kg
smoke conduit / saida de fumos	Ø 150 mm

Zino 700

Zino 900

Zino 1100

Bolzano

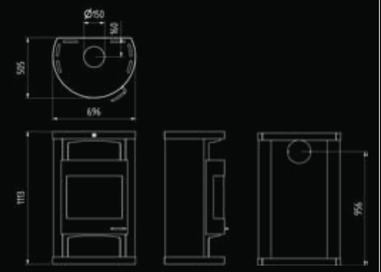

capacity / potência	9 KW
efficiency / eficiência	78,4 %
weight / peso	170 kg
smoke conduit / saida de fumos	Ø 150 mm

Trento Quatro

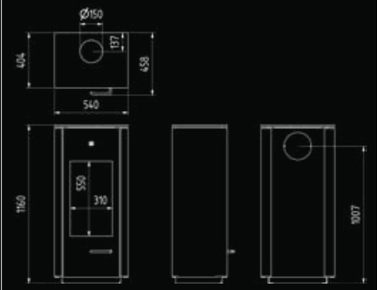

capacity / potência	8 KW
efficiency / eficiência	83,4 %
weight / peso	150 kg
smoke conduit / saida de fumos	Ø 150 mm

Trento Rondo

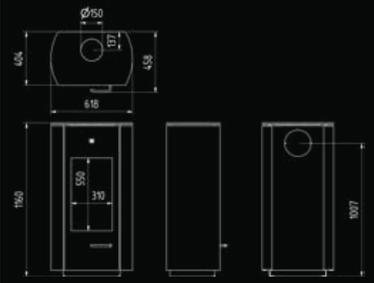

capacity / potência	8 KW
efficiency / eficiência	83,4 %
weight / peso	150 kg
smoke conduit / saida de fumos	Ø 150 mm

Bolzano

Trento Quatro

Trento Rondo

natural warmth

Wood as an energy source is a logical choice. After all it offers numerous benefits, not least as a carbon sink. Wood is a natural resource, which the CO_2, that was absorbed by the tree during its life cycle, save for a long time. As the forests regenerate year after year, wood contributes to reducing the amount of CO_2 that ends up in the atmosphere. Wood from forests with sustainable management is therefore an excellent source of renewable energy.

Madeira como fonte de energia é uma escolha lógica. Alem de tudo oferece.nos inúmeros benefícios. A madeira é um recurso natural, o CO_2, que foi absorvido pela árvore durante o seu ciclo de vida. À medida que as florestas regeneram ano após ano, a madeira contribui para reduzir a quantidade de CO_2 que acaba na atmosfera. Madeira proveniente de florestas com gestão sustentável é, portanto, uma excelente fonte de energia renovável.

Quality Label
Certificado de qualidade

Luna Gold+

1. Possibility to connect the fresh air on both sides or underneath the appliance.
   In this way we have separate channels for the combustion air (in the fireplace) and convection (in the living space).
2. Main valve for the Combustion gases. This opens and Closes automatically when opening and Closing the lift door.
3. Warm air vents
4. Convection air entrance.
5. User-friendliness in cleaning the window. This tilts open at a 45° angle.
6. System with three Baffle plates. This system enables our stove to give optimum performance under whatever Circumstances the Chimney draught may be. This system reduces any loss of heat and regulates the heat from the wood in a much more subtle manner.
7. System that automatically opens and Closes the primary air valve to transport the Combustion air.
8. Manual adjustment for the primary air supply for Combustions purposes.
9. Ventilation (optional)
10. Available standard with legs.

Guarantee
· 8-year guarantee on: the general structure
· 2 years guarantee on: internal moving parts
· 1 year guarantee on: fan and dimmer.
· No guarantee on: glass, rope seal and chamoflex interior plates

1. Entrada de ar primária directamente ligada ao equipamento isto permite-nos ter uma combustão independente do ar ambiente. Possibilita a ligação da entrada de ar primária pelos lados ou por baixo do aparelho.
2. Registo de fumos - Este fecha e abre automaticamente com a manipulação da porta.
3. Saídas de ar quente.
4. Entrada de ar de combustão
5. Acesso prático para a limpeza do vidro este inclinando-se at é 45º.
6. Sistema de câmara de combustão com três deflectores. Deste modo os nossos aparel hos estão adaptados a todas a chamin és e todas as tiragens. Com este sistema dimin ui a perda de calor e regula a temperat ura gerada pelo comb ust ível de forma mais eficaz.
7. Sistema de abertura ou fechadura automática da entrada de ar primária .
8. Regulação manual do registo de combustão.
9. Ventilador (opcional).
10. Padrão disponíveis com as pernas.

Garantia
· 8 anos de garantia sobre a estrutura geral de garantia de 2 anos sobre as peças de reposição. Nenhuma garantia para o Vidro, juntas e interior em Vermicolite.

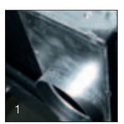

Venus Green +

1. External air supply for combustion.
   Fornecimento de ar para a combustão externa.
2. Fan (optional)
   Ventilador (opcional)
3. Automatic smoke damper
   Registo de fumos automática
4. Warm air vents
   Saídas de ar quente
5. System with three Baffle plates
   Sistema de câmara de combustão com três deflectores
6. Available standard with legs
   Padrão disponíveis com as pernas.

Interra

1. Built-in Fan (optional)
   Ventilador opcional
2. System with Baffle plates
   Sistema de câmara de combustão com deflectores
3. Automatic smoke damper
   Registo de fumos automática
4. Warm air vents
   Saídas de ar quente
5. Support legs optional. Available without legs.
   Pernas de apoio opcionais.

8-year guarantee on:
the general structure
8 anos de garantia sobre
a estrutura geral de garantia.

PASSION FOR FIRE

The flue's minimum height

with regard to its reduction

Altura mínima da conduta da chaminé

caso reduzem a mesma

Luna gold +	Ø300	Ø250	Ø200	Ø180	Ø150	External air supply for combustion
Luna 700 HS +				>4m	>7m	1 Ø150
Luna 550 VS +				>4m	>8m	1 Ø150
Luna 700 H +			>4m	>7m		1 Ø150
Luna 850 H +		≥4m	>4m	>7m		1 Ø150
Luna 1000 H +		≥4m	>5m			1 Ø150
Luna 1150 H +		≥4m	>6m			1 Ø150
Luna 1300 H +		≥5m	>8m			1 Ø150
Luna 550 V +		≥4m	>5m	>7m		1 Ø150
Luna 850 V +		≥4m	>7m			1 Ø150
Luna 1000 V +		≥4m	>8m			2 Ø150
Luna 1150 V +		≥5m	>9m			2 Ø150
Luna 850 DH +		≥5m	>7m			2 Ø150
Luna 1150 DH +	≥5m	≥7m				2 Ø150
Luna 850 DV +		≥5m	>8m			2 Ø150
Luna 1000 DV +	≥5m	≥8m				2 Ø150
Luna 800 DC			>6m			1 Ø150
Luna 900 CL/CR +		≥5m	>7m			1 Ø150

Venus green plus	-	Ø250	Ø200	Ø180	Ø150	Entrada de ar primaria
Venus Green 630 +			≥4m	≥6m		1 Ø100
Venus Green 730 +		≥4m	≥6m			1 Ø100
Venus Green 700 +				≥4m		1 Ø100
Venus Green 850 +			≥4m	≥6m		1 Ø100
Venus Green 1000 +		≥4m	≥6m			1 Ø100
Venus Green 850 D +			≥4m	≥6m		1 Ø100
Venus Green 700 HT +				≥4m		
Venus Green 850 HT +			≥4m	≥6m		
Venus Green 1000 HT +		≥4m	≥6m			
Venus Green 850 DHT +			≥4m	≥6m		

There are specific building specifications for the flue: certain chimney systems may demand a different diameter than the standard one. In such a case, please refer to the table for the height of the flue and the possibility to reduce it with a reduction piece.

Note: this table must retain 1m per 45° change of direction.

- The flue must be thermally insulated. The end of the chimney and its position are extremely important.
- An individual flue does not have more than two changes in direction.
- The corner of these changes in direction may not be greater than 30° with the perpendicular.
- The existing hindrances in the vicinity of the chimney end must be taken into account.
- Do not connect more than one appliance per flue: choose the best and do not close off the one used.

As condutas das chaminés devem ser construídas conforme as regras da arte, eis as mais importantes. existem algumas situações em que estas medidas não se adaptam as standarizadas. neste caso deve consultar esta tabela para saber qual a quantidade de tubos necessários para uma boa instalação e quando podem reduzir o diâmetro dos aparelhos.

importante : sempre que mudar de direção o tubo com uma curva a 45º deve aumentar o tubo mais 1 metro.

- Toda a conduta deve estar isolada termicamente.
- Evite os desvios de tubos, nunca devem superior a 45º e não é recomendável alterações bruscas de direção.
- A saída de fumos e sua localização são muito importantes deve aconselhar-se junto de um especialista.
- A presença de obstáculo na saída de fumos exterior pode ser prejudicial ao bom funcionamento do equipamento.
- Prever a limpeza anual da chaminé.
- Não ligar 2 condutas de fumos numa mesma chaminé.

Cast
Placas

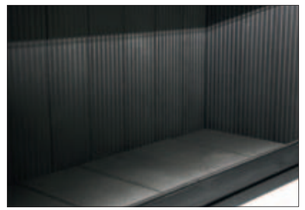

Iron cast
Placas em ferro fundido

Luna Gold +

Wide ribbed / Perfil largo

Fine ribbed / Perfil fino

Metal cast
Placas em aço pretas

Luna Gold +
Venus Green +

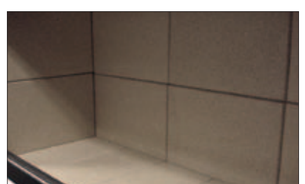

Vermiculite
vermiculite

Luna Gold +
Venus Green +
Interra
Venus HT
Zino, Bolzano, Trento

8-year guarantee on:
the general structure
8 anos de garantia sobre
a estrutura geral de garantia.

PASSION FOR FIRE

Frames
Quadro

Luna Gold+
Sided and double sided models / Uma frente ou dupla face

INSIDE FRAME
ARO COMPLETO INTERIOR 3,5 cm
3 sides/3 lados

INSIDE FRAME
ARO COMPLETO INTERIOR 7 cm
3 sides/3 lados
4 sides/4 lados

INSIDE FRAME
ARO COMPLETO INTERIOR 10 cm
3 sides/3 lados
4 sides/4 lados

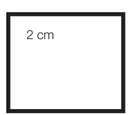

FINISHING FRAME 2 cm
ARO DE ACABAMENTO 2 cm
4 sides /4 lados

Luna Gold+
Corner and double corner models /
Vidro lateral ou 2 vidros laterais

INSIDE FRAME / ARO COMPLETO INTERIOR 6 cm
4 sides/4 lados

INSIDE FRAME / ARO COMPLETO INTERIOR 10 cm
4 sides/4 lados

The units come standard with an insideframe of 6 cm.
Os aparelhos vêm de fábrica com um aro completo interior de 6 cm.

Venus Green+

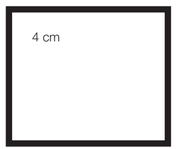

FINISHING FRAME 4 cm
ARO DE ACABAMENTO 4 cm
4 sides /4 lados

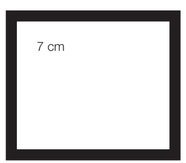

FINISHING FRAME 7 cm
ARO DE ACABAMENTO 7 cm
4 sides/4 lados

Interra

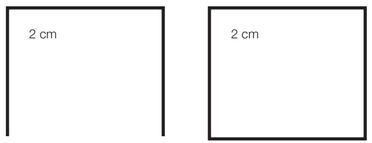

FINISHING FRAME / ARO DE ACABAMENTO 2 cm
3 sides/3 lados
4 sides/4 lados

FINISHING FRAME / ARO DE ACABAMENTO 4 cm
3 sides/3 lados
4 sides/4 lados

Venus HT

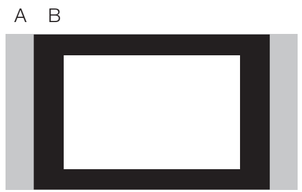

Venus 700 HT

Big frame / Quadro grande	1050 x 548 mm	A
Small frame / Quadro pequeno	848 x 548 mm	B

Venus 800 HT

Big frame / Quadro grande	1190 x 598 mm	A
Small frame / Quadro pequeno	998 x 598 mm	B

Venus 1000 HT

Big frame / Quadro grande	1350 x 648 mm	A
Small frame / Quadro pequeno	1148 x 648 mm	B

Combustion
Combustao

The quality of the wood is decisive in order to get an optimal result From the Appliance. This requires that the wood must be covered at least for two years, in a ventilated storage location to dry and season...
The drying of the wood is very important. The wood is stored to dry outside or inside, to get it moisture free. Outside the wood must be covered with a protective shield that is placed on top of the wood only. So it can 'breathe' and dry. If this is not correctly done then the wood will be moist and will rot.

Moist wood gives less heat during combustion and causes soot deposition in the Appliance and the chimney. The moisture in the wood extracts a large amount of energy during combustion. Wood with lots of moisture (50% or more moisture) cooks more than, that it burns and loses its calorific heat.

How can you see that the wood is too moist or unfit for use?

- Problems with the lighting.
- Smoke and low flame.
- The glass goes black fast.
- Abundant formation of creosote.
- Low heat.
- Smell of smoke in the house.
- The fire burns, but slowly.
- There is excessive wood needed.
- White, greyish and dense smoke.

NEVER USE
The use of treated wood (painted, impregnated, etc.) and household waste, which can spread harmful gases during combustion, is prohibited. THIS WILL AFFECT THE GUARANTEE OF THE APPLIANCE.
Pallet wood and other waste wood have a high heat release. However, use of this wood may lead to overheating which results in fire hazard.
M-design is not responsible for incorrect use of fireplaces and non-compliance with these directives (see warranty conditions).
The use of petroleum coke as fuel is prohibited, as well as the use of liquid fuels (gasoline, etc.), not even for starting the fire.

It makes no sense to overload the fireplace with wood. If the chimney draft is too hard, there is a risk of an excessively high temperature. The damage that this could cause to the fireplace is not covered by the warranty.

A qualidade da madeira é muito importante afim de obter um optimo desempenho do aparelho. Isto requer portanto que tenha sido rachada á cerca de 2 anos e mantida num local de armazenamento ventilado, afim de garantir o mínimo de humidade possível na mesma.

A secagem da madeira é muito importante. A madeira convem ser armazenada para secagem, Se isso não for feito corretamente, em seguida a madeira vai ser húmida e apodrecerá. Recomendamos também o uso de Briquetes de qualidade 100% lenha sem uso a produtos químicos .

A Lenha húmida dá menos calor durante a combustão e faz com que a deposição de fuligem no aparelho e na chaminé seja Enorme. A humidade na madeira faz com que se perca uma grande quantidade de energia durante a combustão. O máximo de humidade recomendável é de 18 a 20%.

Como você pode ver que a Lenha é muito Humida ou imprópria para o uso?

- Problemas com o incendimento
- Uma Chama muito fraca e baixa
- O vidro fica bastante preto bem como o interior do equipamento.
- Formação abundante de felugem.
- Baixo calor
- O cheiro de Fumo na casa
- O fogo arde mas muito Lentamente
- Bastante Presença de Fumo branco cinzento e denso

NUNCA USE
O uso de madeira tratada (pintado, aglomerados, etc) lixo doméstico, que podem espalhar gases nocivos durante a combustão, É COMPLETAMENTE PROIBIDO ESTE USO. Isso é contra a a garantia do aparelho. Madeira de paletes de madeira e outros resíduos têm uma libertação de calor elevado. No entanto, a utilização deste madeira pode conduzir a um sobreaquecimento que resulta em risco de incêndio. A M-design não é responsável pelo uso incorreto de equipamentos e do não comprimentos com estas directivas (ver condições de garantia). A utilização de qualquer tipo de combustível que não Lenha é proibida, bem como a utilização de combustíveis líquidos (gasolina, etc), nem mesmo para o início do fogo.
Não faz sentido sobrecarregar a lareira com Lenha. Existe um risco de uma temperatura excessivamente elevada.
Os danos que isso poderá causar para o equipamento não é coberto pela garanti.

Wood type Tipo de lenha	Calorific value Valor calorifico	Quality of wood log Tipo de combustao	Comments Comentario
Hardwood: Hornbeam, Beech, Oak, Ash	High	Very slow combustion	Excellent hardwood
Madeira: Carpa, Faia, Carvalho, Eucalipto	Alto	Combustao calma	Lenha excelente
Medium-hard wood: Cherry, fruit trees, Walnut	Average	Slow combustion	Dry walnut loses its sharp density; not be used in a chimney: spark hazard.
Semiduros madeira: Arvores de fruto	Media	Combustao lenta	Lenha muito riga não aconselhavel para lareiras
Soft wood: Birch, Alder, Poplar	Low	Rapid combustion	Any piece of soft or medium wood will progress the light up of the fire.
Madeira macia Pinho, lenhas resinosas	Baixa	Combustao rapida	Inapropriado para recuperadores. produz rapidas e intensas temperaturas prejudicando o equipamento em uso constante e intensivo.
Soft wood: resin trees Pine, Coniffer	Low	Rapid combustion	Has as reputation to pollute the chimneys.
Madeira macia Avela, cascas resinosas	Baixo	Combustao rapida	Origina bastante felugem, cinza, desaconselhado usar qualquer tipo do genero.

8-year guarantee on:
the general structure
8 anos de garantia sobre
a estrutura geral de garantia.

PASSION FOR FIRE

Options
Opções

Design convection outlets / Grelhas design

Mod. dep. nº 000483359-0001

Finishing dimensions / medidas visíveis	1210 x 82 mm	
Installation size / medidas visíveis	1200 x 70 mm	A
Finishing dimensions / sichtb. abmessungen	420 x 80 mm	
Installation size / medidas visíveis	407 x 67 mm	B
Finishing dimensions / sichtb. abmessungen	250 x 200 mm	
Installation size / medidas visíveis	230 x 180 mm	C

Suction grille / Grelhas

Finishing dimensions / medidas visíveis	250 x 100 mm	
Installation size / medidas visíveis	230 x 80 mm	D
Finishing dimensions / medidas visíveis	200 x 200 mm	
Installation size / medidas visíveis	176 x 181 mm	E

General accessories / Acessórios gerais

Bio-Clean M-Design / Limpa vidros Bio-Clean M-design	F
High-teflon oil / High-teflon óleo	
Paint black & anthracite / Tinta alta temperatura preta & cinza	

A

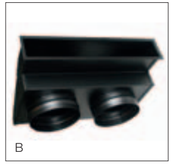
B

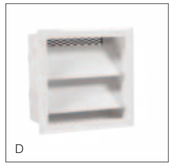
D

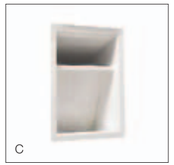
C

C

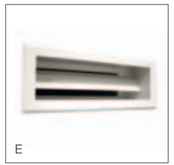
E

F

Grille colour range
Grelhas opçoes de cores

white branco	
gray cinza	
alu inox	
black preto	

Even if we apply all possible resources to provide you with the best service, we are not immune to human or mechanical error. It may be that certain information is outdated because we continuously update our products. Certain products can therefore differ from the illustrations in this catalogue. M-design reserves the right to change prices and models without prior notification and disclaims any responsibility in the event of legal prosecution based on this catalogue.

Tendo em conta que todos os meios foram disponibilizados para oferecer-lhe o melhor serviço possível, estamos sujeitos a erros humanos ou tecnicos. Algumas informações técnicas podem estar obsuletas pois andamos continuamente a procura de melhorar e optimizar todos os nossos produtos é por esse facto que algumas ilustrações podem diferir perante este catálogo, contudo a M-Design reserva-se no direito de modificar os preços ou modelos sem aviso prévio e. Rejeita toda a responsabilidade jurídica baseada neste catálogo.

FSC
www.fsc.org
MIX
Papier van verantwoorde herkomst
FSC® C009115

The paper used in this catalogue is from a responsibly managed forest.

O papel deste catalogo é a partir de uma gestao responsavel da floresta

plug.be

PASSION FOR FIRE

Torhoutsesteenweg 222A
8210 Zedelgem (Bruges)
Belgium
info@m-design.be
www.m-design.be

Your distributor / O seu distribuidor